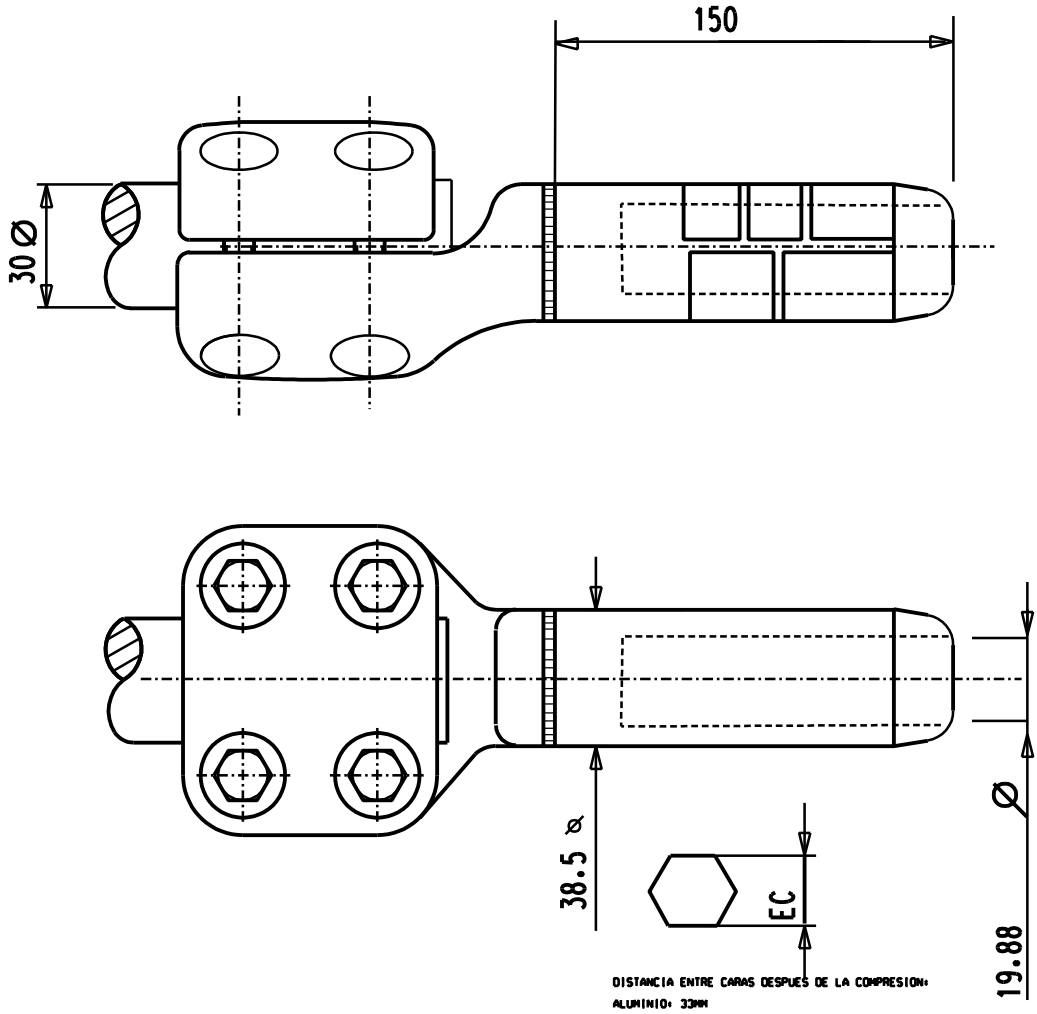

N	CAN QTY	DENOMINACION DENOMINATION	MATERIAL	NORMA STANDARD	CARACTERISTICAS CHARACTERISTIC
			AC.INOX./ST.STEEL AISI-304(A2-70)	UNE-36016	P.APRIETE/TORQUE:5KG.M
			ALUMINIO/ALUMINIUM AL-7SI0.6MG	UNE-38242	

ARRUTI SUBESTACIONES

CONECTOR RECTO, ALEACION AL.
CABLE A BORNA

CMRBCCT-3022

FECHA/DATE: 22-10-98
REVISION/ISSUE: 0
REALIZADO/DRAWN:E.DE BLAS
APROBADO/SIGNATURE:

SIN ESCALA/DO NOT SCALE