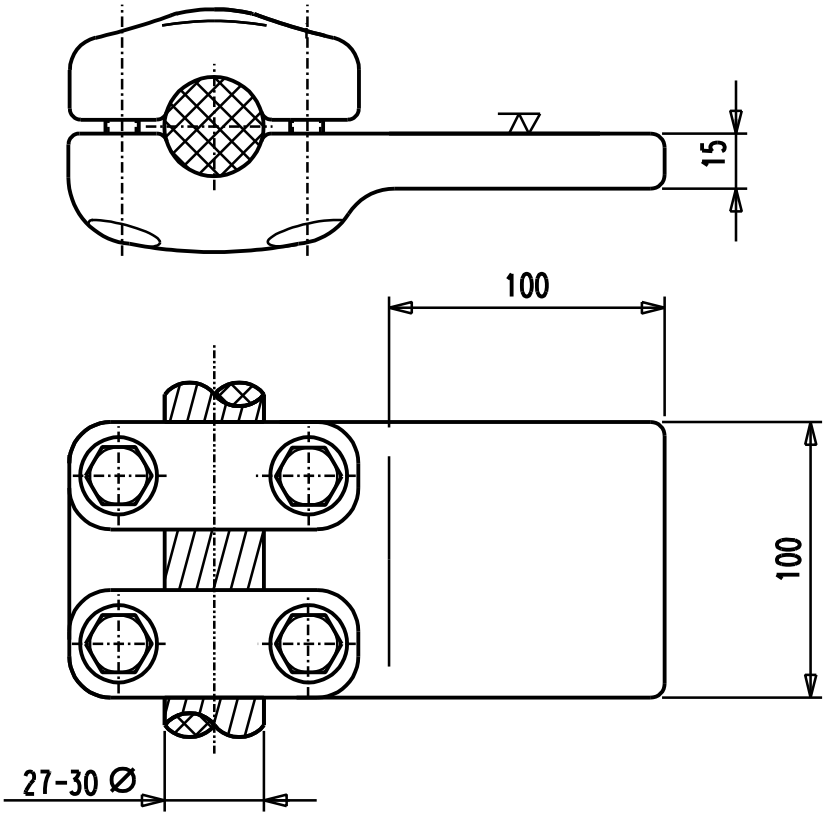

ITEM 5

N	CAN QTY	DENOMINACION DENOMINATION	MATERIAL	NORMA STANDARD	CARACTERISTICAS CHARACTERISTIC
			AC.INOX./ST.STEEL AISI-304(A2-70)	UNE-36016	P.APRIETE/TORQUE: 3KG.M
			ALUMINIO/ALUMINIUM AL-7SI0.6MG	UNE-38242	

ARRUTI SUBESTACIONES

DERIVACION EN T CABLE PASANTE A PALA

MDCP-3066

FECHA/DATE: 22-10-98

REVISION/ISSUE: 0

REALIZADO/DRAWN: E.DE BLAS

APROBADO/SIGNATURE:

SIN ESCALA/DO NOT SCALE